Maatvoering
Data sheet
Rev.: 1.1

AMO Flens Paneelmontage / AMO Bezel Panelmount

Exploded-view:

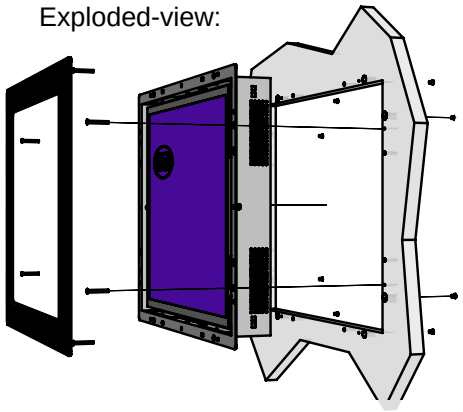

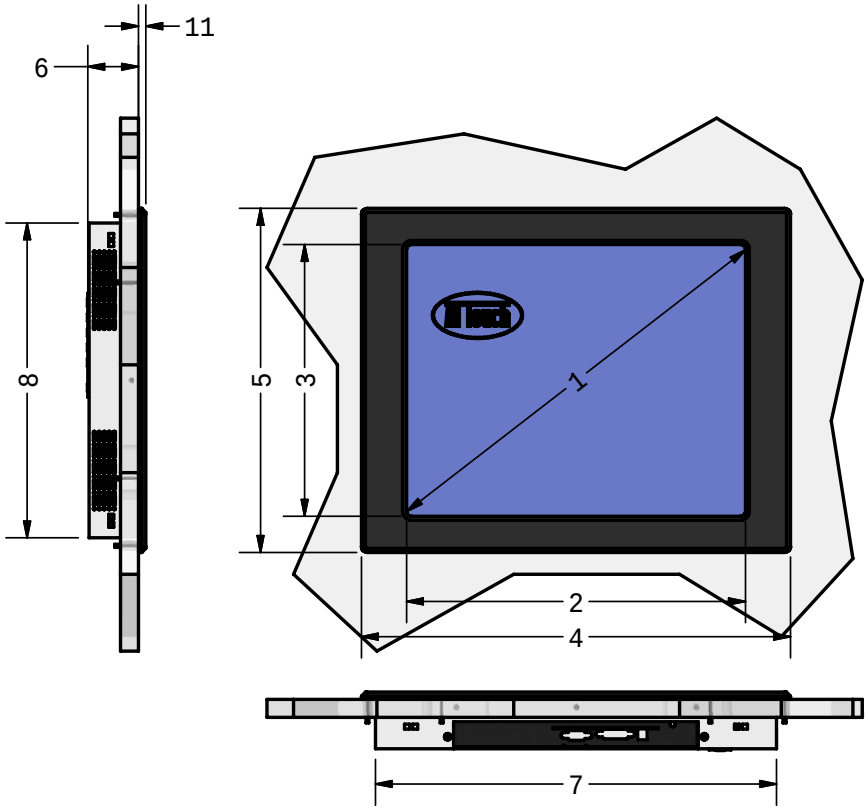

Achteraanzicht:

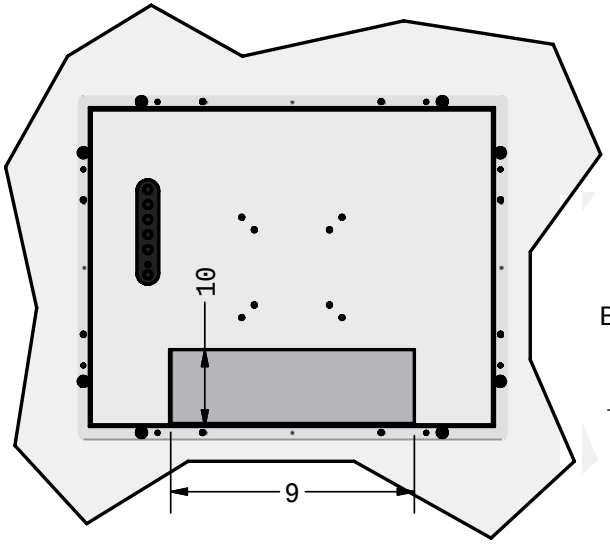

Boorpatroon:

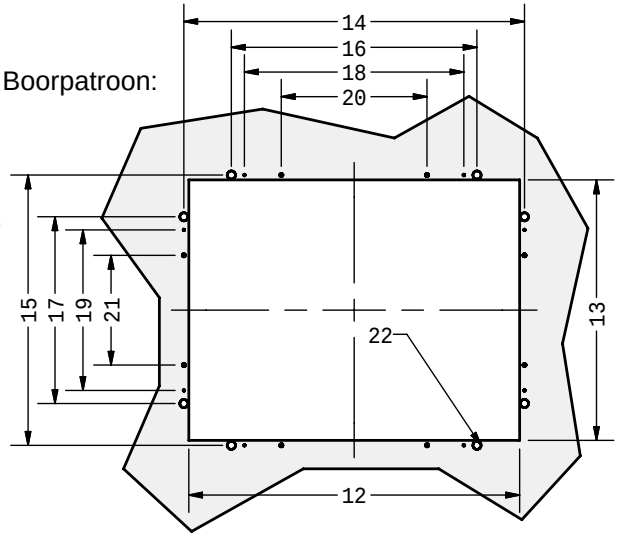

		zichtvlak		randen		diepte	monitor		stekker-ruimte		paneel
		viewing area		edges		depth	-chassis		connectoe space		panel
	1	2	3	4	5	6	7	8	9	10	11
10,4-inch	266	212	160	294	218	49	267	191	178	35	7
12,1-inch	310	246	184,5	350	264	49	322	236	218	50	8
15-inch	382	304	228	377	295	49	351	268	245	75	8
17-inch	435	340	272	428	342	49	401	315	245	75	8
19-inch	484	377	302	468	370	49	441	343	245	75	6

	boorpatroon / drilling pattern										
	gat-opening										Ø-gat
	cut-out hole										Ø-hole
	12	13	14	15	16	17	18	19	20	21	22
10,4-inch	270	194	280,5	204	235	160	203	128	158	102	10
12,1-inch	325	238	336	250	280	200	248	168	158	106	10
15-inch	354	271	363	280	300	228	268	196	178	134	10
17-inch	404	318	416	330	300	228	268	196	178	134	10
19-inch	444	346	455	356	300	228	268	196	178	134	10